gorenje
Life Simplified

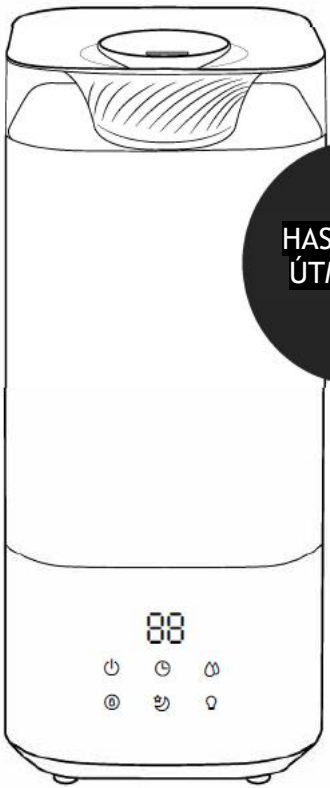

HASZNÁLATI ÚTMUTATÓ

PÁRÁSÍTÓ
H50W

ULTRA MYSTIC

Párásító				

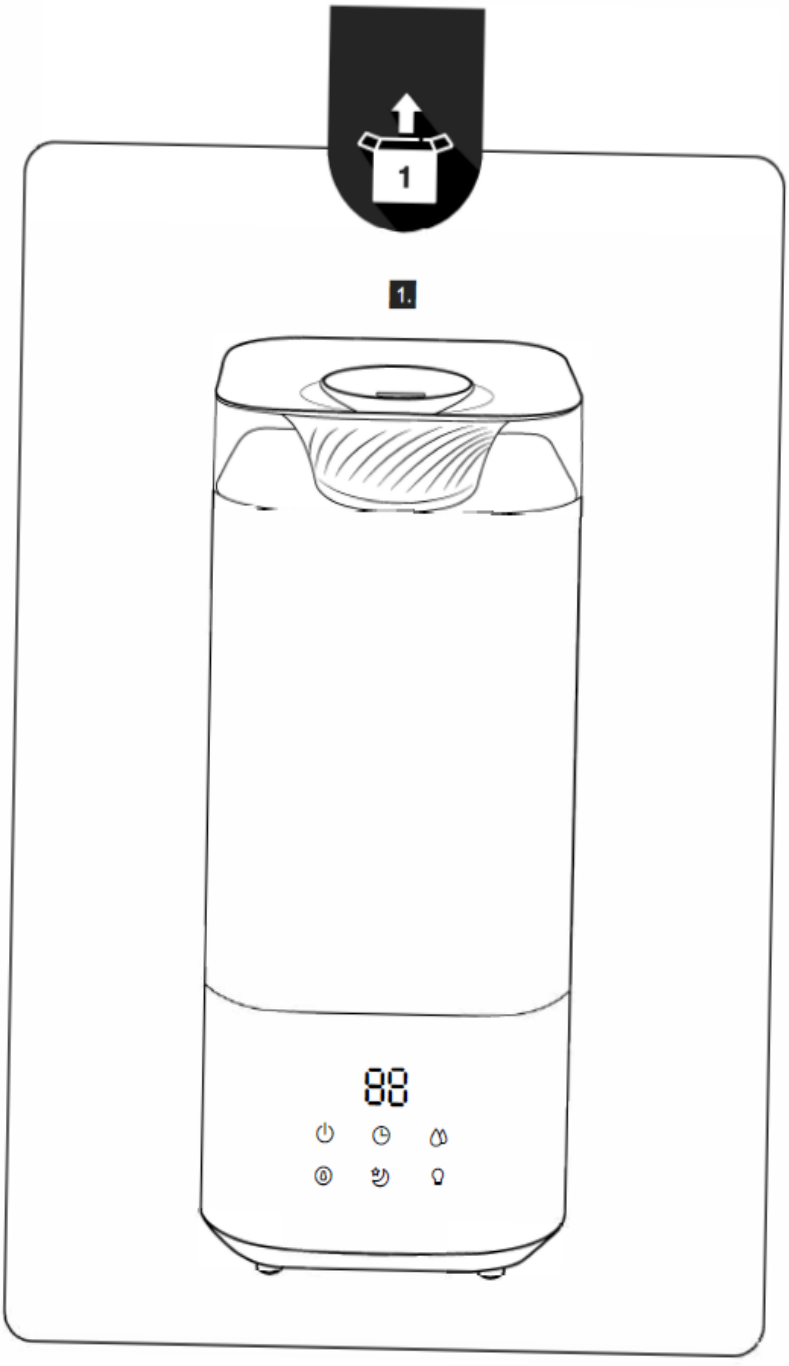
1
1.

II Párásító

Figyelem: A használati útmutatóban szereplő képek csak tájékoztató jellegűek.

Biztonsági figyelmeztetés

Elektromos készülékek használatakor – a tűz, az áramütés és a személyi sérülés kockázatának csökkentése érdekében – mindig be kell tartani az alapvető biztonsági óvintézkedéseket, beleértve az alábbiakat:

1. A készülék használata előtt olvassa el az összes utasítást.
2. A párásítót mindig szilárd, vízszintes és vízálló felületen kell elhelyezni, legalább 1,2 méterre az ágytól és 30 cm-re a faltól, valamint úgy, hogy a betegek, gyermekek és háziállatok ne érhessék el.
3. Győződjön meg arról, hogy a párásító stabil helyzetben áll, a hálózati kábel pedig távol van a felforrósodott felületektől és nem akadályozza a közlekedést, megelőzve ezzel a készülék felborulását.
4. Ne használja a szabadban; a készülék beltéri használatra készült.
5. Száraz kézzel csatlakoztassa és húzza ki a párásítót a konnektorból.
6. Ügyeljen arra, hogy a készüléket a csatlakozódugónál, és ne a vezetéknél fogva húzza ki.
7. Mozgatás vagy döntés előtt kapcsolja ki és húzza ki a párásítót a konnektorból. Soha ne döntse meg, ne mozgassa és ne próbálja meg kiüríteni a párásítót működés közben.
8. A vízszivárgás elkerülése érdekében ürítse ki a víztartályt és a készülék alját, mielőtt mozgatná vagy megdöntené.
9. A teli víztartályt két kézzel vigye.
10. Ne öntsön vizet a víztartályon kívül semmilyen más nyílásba.
11. Ne ejtsen semmilyen tárgyat a készülék nyílásaiba, és ne is dugjon be ilyet azokba.
12. Ne takarja le a beszívó- és kifúvónyílásokat.
13. Ne tegyen semmilyen adalékanyagot, gyógyszert, inhalálószert, illatosított terméket vagy illóolajat a víztartályba vagy a készülék aljába.
14. Ne üzemeltesse a párásítót víz nélkül.
15. Húzza ki a párásítót a hálózatból, ha nem használja, vagy miközben tisztítja.
16. A baktériumok elszaporodásának megelőzése érdekében a párásítót rendszeresen tisztítani kell. Lásd a tisztításról és karbantartásról szóló részt.
17. Soha ne tartsa az alapegységet folyó víz alá, és ne merítse semmilyen folyadékba.
18. Húzza ki a párásító csatlakozódugóját, és tisztítsa meg a víztartályt, ha a készüléket hosszabb ideig nem használja.
19. Ne üzemeltesse a párásítót, ha a vezeték vagy a csatlakozódugó sérült.

20. Ha a hálózati kábel sérült, azt a veszélyek elkerülése érdekében a gyártónak, a szervizképviseletnek vagy hasonlóan képzett személynek kell kicserélnie.
21. Ne kísérelje meg a készülék elektromos vagy mechanikus funkcióinak javítását vagy beállítását. Ennek elmulasztása a garancia érvényvesztését vonja maga után.
22. Desztillált víz használata ajánlott! Használhat csapvizet vagy forralt vizet is, de a hőmérséklete ne haladja meg a 40˚C-ot (104˚F).
23. A készüléket 8 éves vagy annál idősebb gyermekek, valamint csökkent fizikai, érzékszervi vagy mentális képességekkel rendelkező, illetve tapasztalattal és tudással nem rendelkező személyek is használhatják, amennyiben felügyelet alatt állnak, vagy útmutatást kaptak a készülék biztonságos használatára vonatkozóan, és megértik az ezzel járó veszélyeket. Gyermekek nem játszhatnak a készülékkel. A tisztítást és a felhasználói karbantartást gyermekek csak felügyelet mellett végezhetik.
24. Vegye figyelembe, hogy a magas páratartalom elősegítheti biológiai organizmusok elszaporodását a környezetben.
25. Ne hagyja, hogy a párásító környéke nedvessé vagy vizesedetté váljon. Ha nedvesség képződik, csökkentse a párásító teljesítményét. Ha a párásító teljesítménye nem csökkenthető, használja a készüléket szakaszosan. Ügyeljen arra, hogy a nedvszívó anyagok - például szőnyegek, függönyök, drapériák vagy terítők - ne nedvesedjenek át.
26. Soha ne hagyjon vizet a tartályban, amikor a készüléket nem használja..
27. Tárolás előtt ürítse ki és tisztítsa meg a párásítót. A következő használat előtt tisztítsa meg a párásítót.
28. Figyelmeztetés: A vízben, illetve a készülék használati vagy tárolási környezetében jelen lévő mikroorganizmusok elszaporodhatnak a víztartályban, és a levegőbe kerülve súlyos egészségügyi kockázatot jelenthetnek, amennyiben a vizet nem cserélik le, és a tartályt nem tisztítják meg megfelelően 3 naponta.
29. Háromnaponta ürítse ki és töltse újra a tartályt. Újratöltés előtt tisztítsa meg friss csapvízzel, vagy - amennyiben a gyártó előírja - tisztítószerrel. Távolítson el minden vízkövet, lerakódást vagy réteget, amely a tartály falán vagy a belső felületeken képződött, majd törölje szárazra az összes felületet.

ŐRIZZE MEG EZT AZ ÚTMUTATÓT

Ez a készülék a hulladék elektromos és elektronikus berendezésekről (WEEE) szóló, 2012/19/EC számú európai uniós irányelvnek megfelelően van jelölve. A direktíva meghatározza a hulladék elektromos és elektronikus berendezések gyűjtésére és kezelésére vonatkozó, az Európai Unió teljes területén érvényes követelményeket.

A TERMÉK BEMUTATÁSA

Megjegyzés

- A kézikönyvben szereplő képek csak tájékoztató jellegűek; a csomagolásban található tényleges termék az irányadó.
- A termék megjelenése és funkciói a modelltől függően eltérhetnek. Kérjük, vegye figyelembe a tényleges terméket, és olvassa el az opcionális funkciók leírását.

Alkatrészek

1. Felső fedél
2. Pára kimenet
3. Átlátszó vízszintjelző
4. Víztartály
5. Talp
6. Kijelző
7. Érintésvezérlés

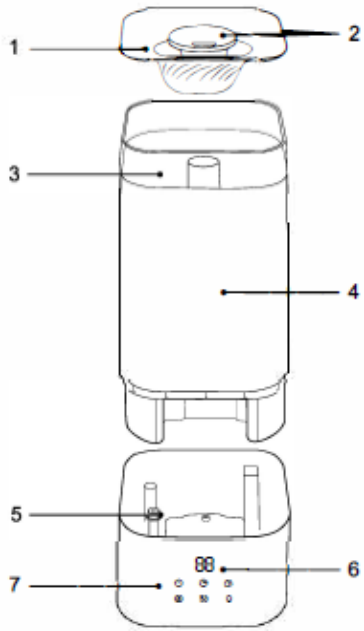

Vezérlő panel



Alapértelmezés szerint a környezet aktuális relatív páratartalma jelenik meg.
Páratartalom-érték
Mértékegység: %RH

Gombok	Funkciók leírása
Be/kikapcsolás gomb	Bekapcsolás után a készülék bekapcsolt vagy készenléti állapotba kerül. Normál működésnél nyomja meg röviden a gombot a készenléti állapothoz.
Atomatizálási beállítás	A készülék működése közben a porlasztás mértéke három fokozatban (alacsony, közepes és magas) állítható be..
Világítás-vezérlés	Nyomja meg röviden ezt a gombot a készülék működése közben a világítás be- vagy kikapcsolásához.
Időzítés gomb	Amikor a készülék működik, az időzített kikapcsolás 1, 2, 4 és 8 órára állítható be. A jelfény háromszor felvillan, ami a beállítás sikerességét jelzi.
Páratartalom-beállítás	A páratartalom értéke 40% és 60% között állítható be. A maximális érték elérése után nyomja meg ismét a gombot az „F" kijelzéshez (amely folyamatos párásítást jelez). A gomb újbóli megnyomásával a beállítás visszaáll 40%-ra.
Alvó üzemmód	Az alvó üzemmód aktiválásakor a hangulatvilágítás automatikusan kikapcsol. Alvó üzemmódban nyomja meg az alvó üzemmód gombot az üzemmódból való kilépéshez.

HASZNÁLATI ÚTMUTATÓ

Megjegyzések

- Mielőtt vizet töltene a készülékbe, feltétlenül húzza ki a hálózati csatlakozókábelt.
- A vízszint nem haladhatja meg a maximális vízszintjelzést.
- Ne öntsön vizet a porlasztónyílásba.
- Kérjük, vízfeltöltéskor ne emelje meg kézzel a víztartály felső részének átlátszó elemét;
- Kérjük, ne adjon a vízhez adalékanyagokat, például illóolajat, parfümöt, gyógyszert stb. Az aromaterápiás folyadékot a beépített aromaterápiás rekeszbe töltheti.
- Kérjük, 40 °C alatti hőmérsékletű tisztított vizet használjon. Ne használjon desztillált vizet.

A VÍZ BETÖLTÉSE (HÁROM MÓDSZER)



1. Töltse fel a víztartályt közvetlenül a vízbetöltő nyíláson keresztül.

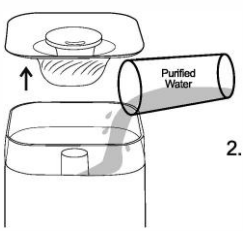

2. Távolítsa el a felső fedelet, és töltse fel a víztartályt.

3. Távolítsa el a felső fedelet. Fogja meg két kézzel a víztartályt, és vegye ki. Ezután helyezze a víztartályt a csap alá, és töltse fel vízzel.

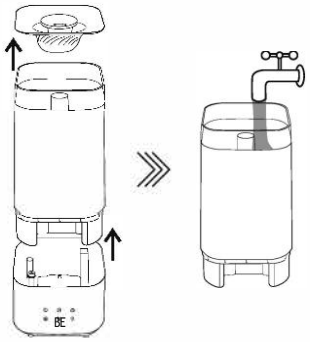

A víztartály behelyezése
Ha a harmadik módszert alkalmazza a víz betöltésére, ügyeljen arra, hogy a víztartály talpra történő visszahelyezésekor a tartály logóval ellátott oldala a kezelőpanel felőli oldalra nézzen.

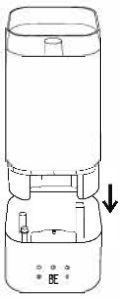

A porlasztási irány beállítása
A porlasztónyílás 360°-ban elforgatható, így a vízpára iránya az igényeknek megfelelően állítható.

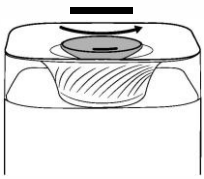

TISZTÍTÁS ÉS KARBANTARTÁS

Megjegyzések

- A tisztítás megkezdése előtt feltétlenül húzza ki a hálózati kábelt. Rendszeresen távolítsa el a vízkövet és a lerakódásokat a párásító
- tartályából. Háromnaponta tisztítsa meg a víztartályt.

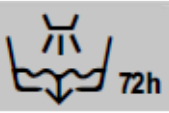

A víztartály tisztítása
Törölje át a tartályt közvetlenül egy tiszta, puha, nedves kendővel.



A víztálca és a porlasztó tisztítása
A tisztításhoz használjon tisztítószert vagy vizet, majd utána alaposan öblítse le.

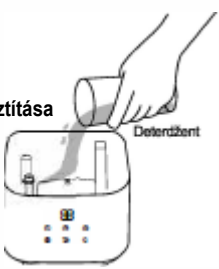

Az aromaterápiás vattakorong tisztítása
Vegye ki az aromaterápiás vattakorongot az aromaterápiás dobozból, mossa meg vízzel, majd szárítsa meg.

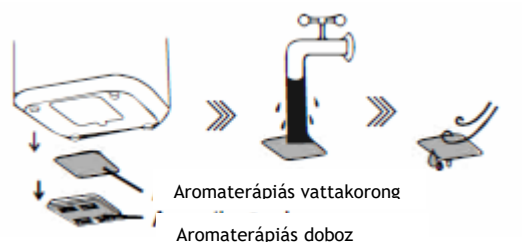

Az aromaterápiás doboz tisztítása
Mossa meg az aromaterápiás dobozt tiszta vízzel, majd szárítsa meg.

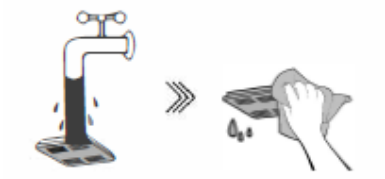

TERMÉKPARAMÉTEREK

Megjegyzések

- A ténylegesen mért paraméterek a terméktől függően eltérhetnek.
- A párásítás mértéke a helyiség hőmérsékletétől és páratartalmától függően változik.
- A tényleges párásítási mennyiség nem kevesebb, mint a 210 ml/h-s szabványérték 90%-a.

Névleges feszültség 01-)	220-240
Névleges frekvencia (Hz)	50/60
Névleges teljesítmény (W)	26
Névleges párásítási teljesítmény (mUh)	210
Zajszint dB(A)	38
Víztartály űrtartalma (L)	5
Termék nettó tömege (kg)	1,55

SZERVIZÚTMUTATÓ

HIBAELHÁRÍTÁS

Megjegyzések

- Amennyiben a párásító az alábbiak ellenőrzése és elvégzése után sem működik megfelelően, kérjük, lépjen kapcsolatba az ügyfélszolgálattal vagy a helyi forgalmazóval.

Probléma	Lehetséges okok	Megoldás
A párásító nem működik.	A hálózati csatlakozódugó nincs bedugva.	Dugja be megfelelően a dugót.
	Nincs víz a víztartályban.	Töltsön vizet a tartályba.
	A víztartály nincs a helyén.	Helyezze be a víztartályt.
A porlasztott víznek szaga van.	A víz piszkos vagy túl sokáig állt a készülékben.	Töltse fel a víztartályt tiszta vízzel, vagy tisztítsa meg a víztartályt és a víztálcát.
A párásító hatás nem ideális.	A levegőbeszívó szűrő eldugult.	Tisztítsa meg a szűrőt.
Szokatlan zaj hallható.	A készülék nincs a helyén, ferdén áll vagy instabil.	Helyezze a készüléket vízszintes és stabil felületre.
A víztartály azt jelzi, hogy nincs elegendő víz, pedig fel van töltve; a párásító hosszabb ideje nem működik.	Ha a készüléket túlzottan megdöntik, a rendszer úgy érzékeli, hogy alacsony a víztartályban lévő vízszint. Emiatt aktiválódik a védelmi üzemmód, és a készülék automatikusan leáll.	Tegye a készüléket vízszintes és stabil felületre, tartsa stabilan
A kijelzőn a "-" jelzés látható.	Nincs elég víz a víztartályban, és a tartályban lévő víz a víztálcába folyik.	Nincs szükség beavatkozásra.
A kijelzőn a "P1 " jelzés látható.	Nincs elég víz a víztartályban.	Töltsön vizet a víztartályba.

KÖRNYEZETVÉDELEM

A készülék élettartamának lejárta után ne dobja azt a háztartási hulladék közé. Ehelyett vigye el egy hivatalos újrahasznosító központba. Ezzel hozzájárul a környezet megóvásához.

GARANCIA ÉS JAVÍTÁS

További információért vagy esetleges problémák esetén kérjük, lépjen kapcsolatba az Ön országában működő Gorenje ügyfélszolgálattal (a telefonszám a nemzetközi garancialevélen található). Amennyiben országában nem működik ilyen központ, kérjük, forduljon a helyi Gorenje-forgalmazóhoz vagy a Gorenje kis háztartási gépekkel foglalkozó részlegéhez.

A GORENJE SOK ÖRÖMÖT KÍVÁN PÁRÁSÍTÓJA HASZNÁLATÁHOZ!

gorenje
Life Simplified

gorenje
Life Simplified

HASZNÁLATI ÚTMUTATÓ

PÁRÁSÍTÓ

H50W

ULTRA MYSTIC