home
by somogyi

FLBH30W

instruction manual
eredeti használati utasítás
návod na použitie
manual de utilizare
uputstvo za upotrebu
návod k použití
uputa za uporabu



SOMOGYI ELEKTRONIC®
since 1981

2E6-1

figure 1. • 1. ábra • 1. obraz • figura 1. • 1. skica • 1. obrázek • 1. slika

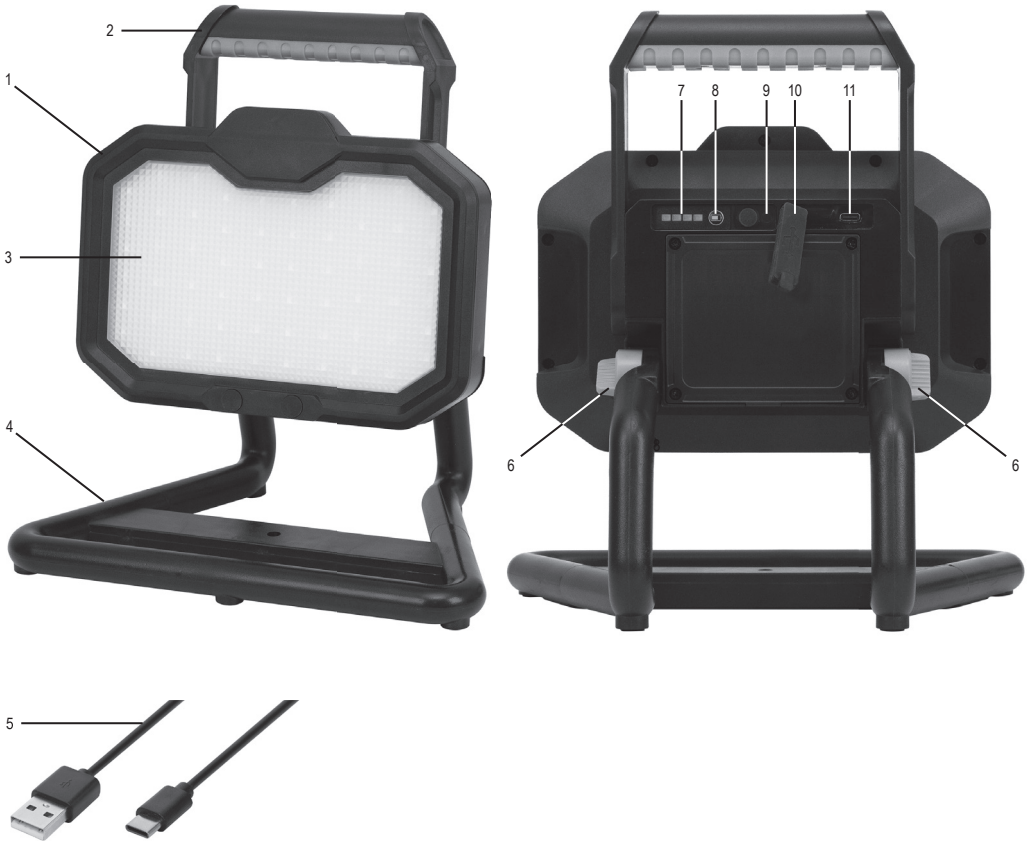

	EN	H	SK	RO	SRB-MNE	CZ	HR-BIH
1.	lamp body	lámpatest	telo svietidla	corp de iluminat	telo lampe	svítidlo	rasvjetno tijelo
2.	rubberised handle	gumírozott fogantyú	gumovaná rukoväť	mâner cauciucat	gumirana ručka	pogumovaná rukojeť	gumirana ručka
3.	LED panel	LED panel	LED panel	panou LED	LED paneli	LED panel	LED panel
4.	base	talp	podstavec	unic	postolje	podstavec	stalak
5.	USB-A to USB-C cable	USB-A – USB-C kábel	kábel USB-A – USB-C	cablu USB-A la USB-C	USB-A/USB-C kabel	kabel USB-A – USB-C	USB-A na USB-C kabel
6.	clamping tabs	szorító fülek	upínacie úchytky	cleme de prindere	stezni prsten	upínací úchyty	stezne ušice
7.	charging indicator LEDs	töltést jelző LED-ek	LED kontrolky nabíjania	LED-uri indicatoare de încărcare	LED indikator punjenja	LED diody signalizující nabíjení	LED indikatori punjenja
8.	battery check button	akkumulátor ellenőrző nyomógomb	tlačidlo na kontrolu akumulátora	buton de verificare a bateriei	dugme za proveru akumulatora	tlačítko pro kontrolu baterie	tipka za provjeru baterije
9.	on/off switch	be-/ki kapcsoló gomb	tlačidlo na za-/ vypnutie	buton de pornire/ oprire	dugme za uključivanje/ isključivanje	tlačítko pro zapnutí/vypnutí	tipka za uključivanje/ isključivanje
10.	USB port cover	USB aljzat gumifedél	kryt USB zásuvky	clapeta capacului mufei USB	jezičak poklopca USB utičnice	krytka USB konektoru	jezičak poklopca USB utičnice
11.	USB-C socket	USB-C aljzat	USB-C zásuvka	mufă USB-C	USB-C utičnica	USB-C konektor	USB-C utičnica

EN RECHARGEABLE LED FLOODLIGHT

IMPORTANT SAFETY INSTRUCTIONS
READ THE INSTRUCTION MANUAL CAREFULLY BEFORE USE AND RETAIN IT FOR LATER REFERENCE!

Before using the product, please read the following instructions for use and keep them for future reference. The original instructions were written in Hungarian.

This weather-resistant LED floodlight is ideal for illuminating buildings and courtyards. It is easy to carry by hand, and the battery-powered design ensures maximum mobility. Thanks to its tiltable design, it can be adjusted in multiple directions and is easy to move using the rubberised handle. Its brightness can be adjusted in three levels.

SETUP AND USE

1. The lamp does not require assembly; it is delivered fully assembled!
2. Charge the lamp using the included USB-A/USB-C charging cable. A USB adapter with a 5 V / 2 A output is required for charging, which is not included.
3. The lamp cannot be used whilst charging.
4. The charging indicator LEDs will flash blue and then remain lit during charging, indicating the charging process. When the battery is fully charged, all 4 blue LEDs will be lit.
5. On the fully charged lamp, close the charging socket with the rubberised cover. Press it firmly into place so that the rubberised cover fits snugly.
6. You can switch the SMD LED light source on and off using the push button on the back of the lamp in the following order:
   - 6.1. The light source shines at 100% brightness. max. 3000 lumens
   - 6.2. The light source shines at approx. 50% brightness. max. 1500 lumens
   - 6.3. The light source shines at approximately 20% brightness. max. 600 lumens
   - 6.4. Switch off.
7. The battery charge level is indicated by the blue LEDs lighting up for 5 seconds after pressing button (8).

CLEANING AND MAINTENANCE

To ensure the luminaire operates optimally, it may be necessary to clean it at intervals depending on the level of soiling, but at least once a month.

1. Switch off the luminaire before cleaning!
2. The rubberised cover must be closed tightly.
3. Clean the exterior of the luminaire with a slightly damp cloth. Do not use aggressive cleaning agents! No water must get inside the luminaire or onto the electrical components!

TRANSPARENT PROTECTIVE SHIELD

If the protective cover is cracked or broken, do not continue to use the product! In this case, the lamp must be disposed of properly, as described in the DISPOSAL section.

TROUBLESHOOTING

Fault	Possible solution
The lamp does not light up.	Check the device switch; recharge the lamp if necessary.

WARNINGS

- Make sure the device has not been damaged during transport!
- A USB adapter with a 5 V⎓ / 2 A output is required for charging.
- The lamp must only be used with an intact protective cover!
- The light source in the lamp cannot be replaced. At the end of the light source's service life, the entire lamp must be disposed of.
- Due to ongoing product improvements, technical specifications and design may change without prior notice.
- The current user manual can be downloaded from the website www.somogyi.hu.
- We accept no liability for any printing errors and apologise for any inconvenience caused.



Do not stare into the light of the LED!



DISPOSAL

Collect waste equipment separately, do not throw it in household waste, as it may contain components dangerous to the environment or human health! You can return used or scrap equipment free of charge to the point of sale or to any distributor that sells equipment identical in nature and function to this equipment. You can also drop it off at a collection point specialized for accepting electronic waste. In this way, you protect the environment, your own health and the health of the people around you. If you have any questions, contact your local waste management organization. We assume the responsibilities prescribed by the relevant legislation for the manufacturer and bear the costs incurred in connection with them. Information on waste management: www.somogyi.hu

NEUTRALIZATION OF BATTERIES AND ACCUMULATORS

Batteries/accumulators must not be disposed of with normal household waste. The user is legally obliged to hand over used, discharged batteries/accumulators at a local collection point or in a store. This ensures that batteries/accumulators are disposed of in an environmentally friendly manner.

TECHNICALSPECIFICATION

charging:	5 V⎓ / 2 A (USB adapter not included)
charging cable length:	100 cm
battery:	Li-ion / 3.7 V / 6600 mAh
light source:	30 W SMD LED
power:	max. 30 W
luminous flux:	max. 3000 lm
colour temperature:	4000 K
max. runtime:	2 hours (3000 lumens) / 4 hours (1500 lumens) / 10 hours (600 lumens)
charging time:	5 hours / 2 A
meaning of IP54:	Protected against dust. Protected against splashing water (from all directions).
operating temperature:	-10 to +40 °C
weight:	855 g
dimensions:	23.5 x 11.5 x 22 cm folded 23.5 x 26 x 17.5 cm unfolded

H ÚJRATÖLTHETŐ LED-ES FÉNYVETŐ

FONTOS BIZTONSÁGI UTASÍTÁSOK
OLVASSA EL FIGYELMESEN ÉS ŐRIZZE MEG A KÉSŐBBI FELHASZNÁLÁSHOZ!

A termék használatba vétele előtt kérjük, olvassa el az alábbi használati utasítást és őrizze is meg. Az eredeti leírás magyar nyelven készült.

Az időjárásnak ellenálló LED-es fényvető kiválóan alkalmas épület, udvar megvilágítására. Kézben könnyen hordozható, az akkumulátoros kivitel pedig maximális mobilitást biztosít. Dönthető kialakításának köszönhetően több irányban állítható, gumírozott fogantyú segítségével könnyen mozgatható. Fényereje három fokozatban állítható.

ÜZEMBE HELYEZÉS, HASZNÁLAT

1. A lámpatest összeszerelést nem igényel, azt készre szerelve szállítjuk!
2. A mellékelt USB-A/USB-C töltőkábel segítségével töltse fel a lámpát. A töltéshez 5 V / 2 A terhelhetőségű USB adapter szükséges, mely nem tartozék.
3. Töltés közben a lámpatest világítani nem tud.
4. A töltést jelző LED-ek töltés közben kéken villognak majd világítanak, mutatva ezzel a töltés folyamatát. Feltöltött akkumulátornál mind a 4 kék LED világít.
5. A feltöltött lámpán zárja le a töltőaljzatot a gumírozott fedéllel. Erősen nyomja a helyére, a gumírozott fedél szorosan illeszkedjen a helyére.
6. A lámpa hátoldalán lévő nyomógombbal a következő sorrendben kapcsolhatja az SMD LED fényforrást:
   - 6.1. A fényforrás 100% fényerővel világít. max. 3000 lumen
   - 6.2. A fényforrás kb. 50% fényerővel világít. max. 1500 lumen
   - 6.3. A fényforrás kb. 20% fényerővel világít. max. 600 lumen
   - 6.4. Kikapcsolás.
7. Az akkumulátor töltöttségét a (8) nyomógomb megnyomása után 5 másodpercig a világító kék LED-ek mutatják.

TISZTÍTÁS, KARBANTARTÁS

A lámpatest optimális működése érdekében a szennyeződés mértékétől függő gyakorisággal, de legalább havonta egyszer szükséges lehet a lámpatest tisztítása.

1. Tisztítás előtt kapcsolja ki a lámpatestet!
2. A gumírozott fedél legyen szorosan becsukva.
3. Enyhén nedves ruhával tisztítsa meg a lámpatest külsejét. Ne használjon agresszív tisztítószereket! A lámpatest belsejébe, az elektromos alkatrészekre nem kerülhet víz!

ÁTLÁTSZÓ VÉDŐERNYŐ

Ha repedt, vagy törött a védőernyő, a terméket ne használja tovább! Ebben az esetben a lámpatestet szabályosan, az ÁRTALMATLANÍTÁS szakaszban leírtak szerint meg kell semmisíteni.

HIBAELHÁRÍTÁS

Hibajelenség	A hiba lehetséges megoldása
A lámpa nem világít.	Ellenőrizze a készülék kapcsolóját, szükség esetén töltse fel a lámpát.

FIGYELMEZTETÉSEK

- Bizonyosodjon meg róla, hogy a készülék nem sérült meg a szállítás során!
- A töltéshez 5 V⎓ / 2 A terhelhetőségű USB adapter szükséges.
- A lámpatestet csak ép védőernyővel szabad használni!
- A lámpatestben a fényforrás nem cserélhető. A fényforrás élettartama végén a teljes lámpatestet meg kell semmisíteni.
- A folyamatos továbbfejlesztések miatt műszaki adat és a design előzetes bejelentés nélkül is változhat.
- Az aktuális használati utasítás letölthető a www.somogyi.hu weboldalról.
- Az esetleges nyomdahibákért felelősséget nem vállalunk, és elnézést kérünk.



Ne nézzen a LED fényébe!



ÁRTALMATLANÍTÁS

A hulladékká vált berendezést elkülönítetten gyűjtse, ne dobja a háztartási hulladékba, mert az a környezetre vagy az emberi egészségre veszélyes összetevőket is tartalmazhat! A használt vagy hulladékká vált berendezés térítésmentesen átadható a forgalmazás helyén, illetve valamennyi forgalmazónál, amely a berendezéssel jellegében és funkciójában azonos berendezést értékesít. Elhelyezheti elektronikai hulladék átvételére szakosodott hulladékgyűjtő helyen is. Ezzel Ön védi a környezetet, embertársai és a saját egészségét. Kérdés esetén keresse a helyi hulladékkezelő szervezetet. A vonatkozó jogszabályban előírt, a gyártóra vonatkozó feladatokat vállaljuk, az azokkal kapcsolatban felmerülő költségeket viseljük. Tájékoztatás a hulladékkezelésről: www.somogyi.hu

AZ ELEMEK, AKKUK ÁRTALMATLANÍTÁSA

Az elemeket/akkukat nem szabad a normál háztartási hulladékkal együtt kezelni. A felhasználó törvényi kötelezettsége, hogy a használt, lemerült elemeket/akkukat lakóhelye gyűjtőhelyén, vagy a kereskedelemben leadja. Így biztosítható, hogy az elemek/akkuk környezetkímélő módon legyenek ártalmatlanítva.

MŰSZAKI ADATOK

töltés:	5 V⎓ / 2 A (USB adapter nem tartozék)
töltőkábel hossza:	100 cm
akkumulátor:	Li-ion / 3,7 V / 6600 mAh
fényforrás:	30 W SMD LED
teljesítmény:	max. 30 W
fényerő:	max. 3000 lm
színhőmérséklet:	4000 K
max. világítási idő:	2 h (3000 Lumen) / 4 h (1500 lumen) / 10 h (600 lumen)
töltési idő:	5 h / 2 A
IP54 jelentése:	Por lerakódás ellen védett. Fröccsenő víz ellen védett (minden irányból).
üzemi hőmérséklet:	-10 - +40 °C
tömege:	855 g
befoglaló méretei:	23,5 x 11,5 x 22 cm összecsukva 23,5 x 26 x 17,5 cm kinyitva

SK NABÍJATEĽNÝ LED REFLEKTOR

DÔLEŽITÉ BEZPEČNOSTNÉ UPOZORNENIA
POZORNE SI PREČÍTAJTE TENTO NÁVOD NA OBSLUHU A USCHOVAJTE HO PRE BUDÚCE POUŽITIE!

Pred použitím výrobku si pozorne prečítajte tento návod na použitie a starostlivo si ho uschovajte. Tento návod je preklad originálneho návodu.

Toto LED svietidlo odolné voči poveternostným vplyvom je vynikajúco vhodné na osvetlenie budov a dvorov. Je jednoducho prenosné v ruke a akumulátorové vyhotovenie zabezpečí maximálnu mobilitu. Vďaka sklopnej konštrukcii je možné ho nastaviť do viacerých smerov a pomocou pogumovanej rukoväti sa dá ľahko premiestňovať. Svietivosť je možné nastaviť v troch stupňoch.

UVEDENIE DO PREVÁDZKY, POUŽÍVANIE

1. Svietidlo nevyžaduje montáž, dodávame ho už zmontované!
2. Svietidlo nabite pomocou priloženého nabíjacieho kábla USB-A/USB-C. Na nabíjanie je potrebný USB adaptér s výkonom 5 V / 2 A, ktorý nie je súčasťou balenia.
3. Počas nabíjania svietidlo nesvieti.
4. LED kontrolky signalizujúce nabíjanie počas nabíjania blikajú a svietia modro, čím ukazujú priebeh nabíjania. Pri nabitej batérii svietia všetky 4 modré LED diódy.
5. Na nabitom svietidle uzavrite nabíjací konektor pogumovaným krytom. Silno ho zatlačte na miesto, aby pogumovaný kryt tesne zapadol na svoje miesto.
6. Pomocou tlačidla na zadnej strane svietidla môžete zapínať svetelný zdroj SMD LED v nasledujúcom poradí:
   - 6.1. Svetelný zdroj svieti so svietivosťou 100 %. max. 3000 lm
   - 6.2. Svetelný zdroj svieti so svietivosťou cca. 50 %. max. 1500 lm
   - 6.3. Svetelný zdroj svieti so svietivosťou cca. 20 %. max. 600 lm
   - 6.4. Vypnutie.
7. Stav nabitia akumulátora ukazujú svietiace modré LED diódy po stlačení tlačidla (8) po dobu 5 sekúnd.

ČISTENIE, ÚDRŽBA

Pre optimálnu funkciu svietidla je potrebné svietidlo očistiť v závislosti od miery znečistenia, minimálne však raz za mesiac.
1. Pred čistením svietidlo vypnite!
2. Gumený kryt musí byť pevne uzavretý.
3. Vonkajšok svietidla očistite mierne navlhčenou utierkou. Nepoužívajte agresívne čistiace prostriedky! Do vnútra svietidla a na elektrické súčiastky sa nesmie dostať voda!

PRIEHĽADNÉ OCHRANNÉ SKLO

Ak je ochranné sklo prasknuté alebo rozbité, výrobok ďalej nepoužívajte! V takomto prípade je potrebné svietidlo riadne zlikvidovať podľa pokynov uvedených v časti LIKVIDÁCIA.

RIEŠENIE PROBLÉMOV

Problém	Riešenie problému
Svietidlo nesvieti.	Skontrolujte vypínač zariadenia, v prípade potreby svietidlo nabite.

UPOZORNENIA

- Skontrolujte, či sa zariadenie počas prepravy nepoškodilo!
- Na nabíjanie je potrebný USB adaptér s výkonom 5 V⎓ / 2 A.
- Svietidlo používajte iba s nepoškodeným ochranným sklom!
- Svetelný zdroj vo svietidle nie je vymeniteľný. Po uplynutí životnosti svetelného zdroja je potrebné zlikvidovať celé svietidlo.
- Výrobca si vyhradzuje právo zmeniť technické parametre a design výrobku kedykoľvek bez predchádzajúceho upozornenia.
- Aktuálny návod na použitie si môžete stiahnuť zo stránky www.somogyi.sk.
- Za prípadné chyby v tlači nezodpovedáme a ospravedlňujeme sa za ne.



Nepozerajte sa priamo do LED svetla!



ZNEHODNOCOVANIE

Výrobok nevyhadzujte do bežného domového odpadu, separujte oddelene, lebo môže obsahovať súčiastky nebezpečné na životné prostredie alebo aj na ľudské zdravie! Za účelom správnej likvidácie výrobku odovzdajte ho na mieste predaja, kde bude prijatý zdarma, respektíve u predajcu, ktorý predáva identický výrobok vzhľadom na jeho ráz a funkciu. Výrobok môžete odovzdať aj miestnej organizácii zaoberajúcej sa likvidáciou elektroodpadu. Tým chránite životné prostredie, ľudské a teda aj vlastné zdravie. Prípadné otázky Vám zodpovie Váš predajca alebo miestna organizácia zaoberajúca sa likvidáciou elektroodpadu.

ZNEHODNOCOVANIE BATÉRIÍ A AKUMULÁTOROV

Batérie / akumulátory nesmiete vyhodiť do komunálneho odpadu. Užívateľ je povinný odovzdať použité batérie / akumulátory do zberu na elektrický odpad v mieste bydliska alebo v obchodoch. Touto činnosťou chránite životné prostredie, zdravie ľudí okolo Vás a Vaše zdravie.

TECHNICKÉ ÚDAJE

nabíjanie:.....5 V⎓ / 2 A (USB adaptér nie je príslušenstvom)
dĺžka nabíjacieho kábla:.....100 cm
akumulátor: .....Li-ion / 3,7 V / 6600 mAh
svetelný zdroj: .....30 W SMD LED
výkon: .....max. 30 W
svietivosť: .....max. 3000 lm
farebná teplota: .....4000 K
max. doba svietenia: .....2 h (3000 lm) / 4 h (1500 lm) / 10 h (600 lm)
doba nabíjania:.....5 h / 2 A
ochrana IP54: .....Ochrana pred prachom. Ochrana voči striekajúcej vode (z každého smeru).
prevádzková teplota: .....-10 – +40 °C
hmotnosť: .....855 g
rozmery obalu: .....23,5 x 11,5 x 22 cm v zloženom stave
23,5 x 26 x 17,5 cm rozložený

RO REFLECTOR LED REÎNCĂRCABIL

INSTRUCȚIUNI IMPORTANTE PRIVIND SIGURANȚA
CITIȚI MANUALUL CU ATENȚIE ȘI PĂSTRAȚI-L ÎNTR-UN LOC ACCESIBIL PENTRU UTILIZARE ULTERIOARĂ!

Înainte de a utiliza produsul, vă rugăm să citiți următoarele instrucțiuni de utilizare și să le păstrați. Descrierea originală a fost scrisă în limba maghiară.

Reflectorul LED rezistent la intemperii este excelent pentru iluminarea clădirilor și a curților interioare. Este ușor de transportat în mână, iar designul alimentat cu baterii asigură o mobilitate maximă. Datorită designului său înclinabil, poate fi reglat în mai multe direcții și este ușor de mutat cu ajutorul unui mâner cauciucat. Luminozitatea sa poate fi reglată pe trei niveluri.

INSTALARE, UTILIZARE

1. Corpul de iluminat nu necesită asamblare, se livrează complet asamblat!
2. Încărcați lampa folosind cablul de încărcare USB-A/USB-C inclus. Pentru încărcare este necesar un adaptor USB de 5 V / 2 A, care nu este inclus.
3. Lampa nu se poate aprinde în timpul încărcării.
4. LED-urile de încărcare vor clipi în albastru și apoi vor rămâne aprinse continuu în timpul încărcării, indicând procesul de încărcare. Când bateria este complet încărcată, toate cele 4 LED-uri albastre vor fi aprinse continuu.
5. Pe lampa încărcată, închideți mufa de încărcare cu capacul cauciucat. Apăsați ferm în poziție, asigurându-vă că capacul cauciucat se fixează strâns.
6. Puteți comuta sursa de lumină LED SMD în următoarea secvență folosind butonul de pe spatele lămpii:
   6.1. Sursa de lumină strălucește la o luminozitate de 100%. max. 3000 lumeni
   6.2. Sursa de lumină se aprinde la o luminozitate de aproximativ 50%. max. 1500 lumeni
   6.3. Sursa de lumină se aprinde la o luminozitate de aproximativ 20%. max. 600 lumeni
   6.4. Opriți alimentarea.
7. Nivelul de încărcare al bateriei este indicat de LED-urile albastre care se aprind timp de 5 secunde după apăsarea butonului (8).

CURĂȚARE, ÎNTREȚINERE

Pentru a asigura funcționarea optimă a corpului de iluminat, poate fi necesară curățarea acestuia cu o frecvență care depinde de gradul de contaminare, dar cel puțin o dată pe lună.

1. Stingeți lumina înainte de curățare!
2. Capacul cauciucat trebuie închis ermetic.
3. Curățați exteriorul corpului de iluminat cu o lavetă ușor umedă. Nu utilizați agenți de curățare agresivi! Nu permiteți pătrunderea apei în corpul de iluminat sau pe componentele electrice!

UMBRELĂ DE PROTECȚIE TRANSPARENTĂ

Dacă ecranul protector este crăpat sau rupt, nu mai utilizați produsul! În acest caz, corpul de iluminat trebuie eliminat în mod corespunzător, așa cum este descris în secțiunea ELIMINARE.

DEPANARE

Fenomenul de eroare	Posibilă soluție la eroare
Lampa nu se aprinde.	Verificați întrerupătorul dispozitivului, reîncărcați lampa dacă este necesar.

AVERTISMENTE

- Asigurați-vă că dispozitivul nu a fost deteriorat în timpul transportului!
- Pentru încărcare este necesar un adaptor USB cu o capacitate de 5 V⎓ / 2 A.
- Corpul lămpii trebuie utilizat numai cu parasolarul intact!
- Sursa de lumină din corpul lămpii nu poate fi înlocuită. La sfârșitul duratei de viață a sursei de lumină, întregul corp al lămpii trebuie eliminat.
- Datorită îmbunătățirilor continue, datele tehnice și designul se pot modifica fără o notificare prealabilă.
- Instrucțiunile de utilizare actuale pot fi descărcate de pe site-ul www.somogyi.hu.
- Nu ne asumăm responsabilitatea pentru eventualele erori de tipar și ne cerem scuze pentru acestea.



Nu vă uitați în lumina LED-ului!



ELIMINAREA PRODUSULUI

Colectați separat echipamentul transformat în deșeu, nu îl aruncați împreună cu deșeurile menajere, pentru că poate conține componente toxice pentru mediu sau sănătatea umană! Echipamentul folosit sau transformat în deșeu poate fi predat gratuit la locul achiziționării, respectiv la toți distribuitorii, care comercializează echipamente de natură și cu funcții asemănătoare echipamentului eliminat. Puteți elimina echipamentul și în locuri de colectare specializate pe preluarea echipamentelor electronice. Astfel veți proteja mediul și sănătatea dvs. și a semenilor dvs. Dacă aveți întrebări contactați organizația locală responsabilă pentru colectarea deșeurilor. Ne asumăm răspunderea pentru sarcinile prevăzute de legislația în vigoare pentru producător, și suportăm cheltuielile aferente. Informații privind colectarea deșeurilor: www.somogyi.ro.

ELIMINAREA BATERIILOR, ACUMULATOARELOR

Bateriile/acumulatoarele nu trebuie aruncate împreună cu deșeurile menajere obișnuite. Constituie obligația legală a utilizatorului, să predea bateriile/acumulatoarele uzate, descărcate la locurile de colectare sau comercianți de la reședința lui. Astfel se poate asigura eliminarea în mod ecologic a bateriilor/acumulatoarelor.

DATE TEHNICE

încărcare:	5 V⎓ / 2 A (adaptor USB nu este inclus)
cablu de încărcare :	100 cm
baterie:	Li-ion / 3,7 V / 6600 mAh
sursă de lumină:	LED SMD de 30 W
putere:	max. 30 W
luminozitate:	max. 3000 lm
temperatura culorii:	4000 K
maxim de iluminare:	2 h (3000 lumeni) / 4 h (1500 lumeni) / 10 h (600 lumeni)
timp de încărcare:	5 h / 2 A
IP54 înseamnă:	Protejat împotriva depunerilor de praf. Protejat împotriva stropilor de apă (din toate direcțiile).
temperatura de funcționare:	-10 - +40 °C
greutate:	855 g
dimensiuni totale:	23,5 x 11,5 x 22 cm pliat 23,5 x 26 x 17,5 cm când este deschis

SRB MNE PUNJIVI LED REFLEKTOR

BITNE BEZBEDNOSNE ODREDBE
PAŽLJIVO PROČITAJTE I SAČUVAJTE ZA DALJU UPOTREBU!

Pre prve upotrebe radi bezbednog i tačnog rada pažljivo pročitajte i proučite ovo uputstvo. Sačuvajte uputstvo! Prevod originalnog uputstva sa mađarskog jezika.

LED reflektor otporan na vremenske uslove je odličan za osvetljavanje zgrada i dvorišta. Lako se nosi u ruci, a dizajn sa baterijskim napajanjem obezbeđuje maksimalnu mobilnost. Zahvaljujući svom nagibnom dizajnu, može se podesiti u više pravaca i lako se pomera uz pomoć gumirane ručke. Njegova osvetljenost se može podesiti u tri nivoa.

PUŠTANJE U RAD, UPOTREBA

1. Lampa ne zahteva sklapanje, isporučuje se potpuno sklopljena!
2. Napunite lampu pomoću priloženog USB-A/USB-C kabla za punjenje. Za punjenje je potreban USB strujni adapter od 5 V / 2 A, koji nije u sklopu isporuke.
3. Lampa ne može da svetli tokom punjenja.
4. U toku punjenja plave LED diode trepte a nakon završetka punjenja svetle konstantno, ovim se indikuje stanje i napunjenost akumulatora. Kada je akumulator potpuno napunjen svetle sve 4 LED diode.
5. Na napunjenoj lampi zatvorite utičnicu za punjenje gumiranim poklopcem. Čvrsto pritisnite na mesto, vodeći računa da gumirani poklopac čvrsto prilegne.
6. Dugmetom na zadnjoj strani možete birati režime rada SMD LED izvora svetlosti:
   - 6.1. Izvor svetlosti svetli sa 100% jačine. max. 3000 lumen
   - 6.2. Izvor svetlosti svetli sa oko. 50% jačine. max. 1500 lumen
   - 6.3. Izvor svetlosti svetli sa oko. 20% jačine. max. 600 lumen
   - 6.4. Isključenje.
7. Nivo napunjenosti akumulatora je označen plavim LED diodama koje svetle 5 sekundi nakon pritiska na dugme (8).

ČIŠĆENJE, ODRŽAVANJE

Za optimalan rad svetiljke, može biti potrebno čistiti je u zavisnosti od stepena zaprljanosti, ali najmanje jednom mesečno.
1. Isključite svetiljku pre čišćenja!
2. Providni poklopac mora biti dobro zatvoren.
3. Očistite spoljašnjost svetiljke blago vlažnom krpom. Ne koristite agresivna sredstva za čišćenje! Voda ne sme da dospe u svetiljku ili na električne komponente!

ZAŠTITNO STAKLO

Ako je zaštitno staklo napukao ili polomljen, više nemojte koristiti proizvod! U tom slučaju, svetiljka mora biti pravilno odložena, kao što je opisano u odeljku ODLAGANJE. MOGUĆE GREŠKE I RAZLOZI

MOGUĆE GREŠKE I RAZLOZI

Greška	Moguća rešenja za odklanjanje greške
Lampa ne svetli	Proverite prekidač, po potrebi napunite lampu.

NAPOMENE

- Uverite se da uređaj nije oštećen prilikom transporta!
- Za punjenje je potreban USB punjač 5 V⎓ / 2 A.
- Lampa se ne sme koristiti sa oštećenim staklom.
- Izvor svetlosti u lampi se ne može zameniti. Na kraju životnog veka izvora svetlosti i cela svetiljka mora biti uništena.
- Zbog konstantnog unapređenja, tehnički podaci i izgled mogu biti promenjeni bez prethodne najave.
- Aktuelno uputstvo za upotrebu možete preuzeti sa web stranice www.somogyi.hu
- Za eventualne štamparske greške ne odgovaramo i unapred se izvinjavamo.



Ne gledajte u LED izvor svetlosti!



ODLAGANJE

Oprema koja je postala otpad treba se sakupljati odvojeno, ne bacati u kućni otpad, jer može sadržati sastojke opasne po životnu sredinu ili ljudsko zdravlje! Korišćena ili otpadna oprema može se besplatno predati na mestu za prikupljanje elektronskog otpada koje vodi stručno lice. Na taj način štitite životnu sredinu, svoje i zdravlje drugih ljudi. U slučaju pitanja, obratite se lokalnoj organizaciji za upravljanje otpadom ili mestu kupovine proizvoda.

ODLAGANJE BATERIJA I AKUMULATORA

Baterije/akumulatori se ne smeju odlagati zajedno sa običnim kućnim otpadom. Obaveza je korisnika da ispražnjene ili upotrebljene baterije/akumulatore preda na mestu za sakupljanje u svom mestu stanovanja. Na taj način se obezbeđuje da baterije/akumulatori budu zbrinuti na način koji je bezbedan po životnu sredinu.

TEHNIČKI PODACI

punjenje:	5 V⎓ / 2 A (USB punjač, nije u sklopu isporuke)
dužina kabela za punjuenje:	100 cm
akumulator:	Li-ion / 3,7 V / 6600 mAh
izvor svetlosti:	30 W SMD LED
snaga:	maks. 30 W
jačina svetlosti:	maks. 3000 lm
boja svetlosti:	4000 K
maks. vreme rada:	2 h (3000 Lumen) / 4 h (1500 lumen) / 10 h (600 lumen)
vreme punjenje:	5 h / 2 A
značenje IP54:	Zaštićeno od naslaga prašine. Zaštićeno od prskanja vode (iz svih pravaca).
radna temperatura:	-10 - +40 °C
masa:	855 g
dimenzije:	23,5 x 11,5 x 22 cm sklopljen 23,5 x 26 x 17,5 cm otvoren

CZ DOBÍJECÍ LED SVÍTIDLO

DŮLEŽITÉ BEZPEČNOSTNÍ POKYNY
TYTO POKYNY SI POZORNĚ PŘEČTĚTE A USCHOVEJTE PRO DALŠÍ POUŽITÍ!

Před použitím produktu si prosím přečtěte následující návod k použití a uschovejte jej. Originální návod byl vyhotoven v maďarštině.

Tento povětrnostním vlivům odolný LED reflektor je ideální pro osvětlení budov a dvorů. Snadno se přenáší v ruce a provedení s akumulátorem zajišťuje maximální mobilitu. Díky sklopné konstrukci je možné jej nastavit do více směrů a pomocí pogumované rukojeti se snadno přemisťuje. Jas je nastavitelný ve třech stupních.

UVEDENÍ DO PROVOZU, POUŽITÍ

1. Svítidlo nevyžaduje montáž, dodáváme ho již smontované!
2. Lampu nabijte pomocí přiloženého nabíjecího kabelu USB-A/USB-C. K nabíjení je nutný USB adaptér s výstupem 5 V / 2 A, který není součástí balení.
3. Během nabíjení svítidlo nesvítí.
4. LED diody signalizující nabíjení během nabíjení blikají modře a poté svítí, čímž ukazují průběh nabíjení. Při nabitém akumulátoru svítí všechny 4 modré LED diody.
5. U nabité svítilny uzavřete nabíjecí zásuvku pogumovaným krytem. Pevně jej zatlačte na místo, aby pogumovaný kryt těsně přiléhal.
6. Pomocí tlačítka na zadní straně svítilny můžete zapínat SMD LED světelný zdroj v následujícím pořadí:
   - 6.1. Světelný zdroj svítí s jasem 100 %. max. 3000 lumenů
   - 6.2. Světelný zdroj svítí s jasem přibližně 50 %. max. 1500 lumenů
   - 6.3. Světelný zdroj svítí s intenzitou přibližně 20 %. max. 600 lumenů
   - 6.4. Vypnutí.
7. Stav nabití akumulátoru ukazují po stisknutí tlačítka (8) po dobu 5 sekund svítící modré LED diody.

ČIŠTĚNÍ, ÚDRŽBA

Pro optimální fungování svítidla je nutné svítidlo čistit v závislosti na míře znečištění, nejméně však jednou za měsíc.

1. Před čištěním svítidlo vypněte!
2. Gumový kryt musí být pevně uzavřen.
3. Vnější povrch svítidla očistěte mírně navlhčeným hadříkem. Nepoužívejte agresivní čisticí prostředky! Do vnitřku svítidla a na elektrické součásti se nesmí dostat voda!

PRŮHLEDNÝ OCHRANNÝ KRYT

Pokud je ochranný kryt prasklý nebo rozbitý, výrobek již nepoužívejte! V takovém případě je nutné svítidlo řádně zlikvidovat podle pokynů v části LIKVIDACE.

ODSTRANĚNÍ PORUCH

Příznak poruchy	Možné řešení poruchy
Lampa nesvítí.	Zkontrolujte vypínač zařízení, v případě potřeby lampu nabijte.

UPOZORNĚNÍ
- Ujistěte se, že zařízení nebylo během přepravy poškozeno!
- K nabíjení je nutný USB adaptér s výstupem 5 V⎓ / 2 A.
- Svítidlo smí být používáno pouze s nepoškozeným ochranným krytem!
- Světelný zdroj v lampě nelze vyměnit. Po skončení životnosti světelného zdroje je nutné zlikvidovat celou lampu.
- Vzhledem k neustálému zdokonalování se mohou technické údaje a design změnit bez předchozího oznámení.
- Aktuální návod k použití si můžete stáhnout na webových stránkách www.somogyi.hu.
- Za případné tiskové chyby neneseme odpovědnost a omlouváme se za ně.


Nedívejte se do led světla!


ZNEHODNOCOVÁNÍ
Výrobek nevyhazujte do běžného domovního odpadu, separujte odděleně, neboť může obsahovat součástky nebezpečné na životní prostředí nebo i na lidské zdraví! Za účelem správné likvidace výrobku předejte jej na místě prodeje, kde bude přijat zdarma, respektive u prodejce, který prodává identický výrobek vzhledem k jeho rázu a funkci. Výrobek můžete předat i místní organizaci zabývající se likvidací elektroodpadu. Tím chráníte životní prostředí, lidské a tedy i vlastní zdraví. Případné dotazy Vám zodpoví Váš prodejce nebo místní organizace zabývající se likvidací elektroodpadu.

ZNEHODNOCOVÁNÍ BATERIÍ A AKUMULÁTORŮ
Baterie / akumulátory nesmíte vyhodit do komunálního odpadu. Uživatel je povinen předat použité baterie / akumulátory do sběru na elektrický odpad v místě bydliště nebo v obchodech. Touto činností chráníte životní prostředí, zdraví lidí kolem Vás a Vaše zdraví.

TECHNICKÉ ÚDAJE

nabíjení:	5 V⎓ / 2 A (USB adaptér není součástí balení)
délka nabíjecího kabelu:	100 cm
akumulátor:	Li-ion / 3,7 V / 6600 mAh
světelný zdroj:	30 W SMD LED
výkon:	max. 30 W
jas:	max. 3000 lm
teplota barev:	4000 K
max. doba svícení:	2 h (3000 lumenů) / 4 h (1500 lumenů) / 10 h (600 lumenů)
doba nabíjení:	5 h / 2 A
význam označení IP54:	Ochrana proti usazování prachu. Ochrana proti stříkající vodě (ze všech směrů).
provozní teplota:	-10 – +40 °C
hmotnost:	855 g
rozměry obalu:	23,5 x 11,5 x 22 cm ve složeném stavu 23,5 x 26 x 17,5 cm rozložený

HR BiH PUNJIVI LED REFLEKTOR

VAŽNE SIGURNOSNE UPUTE
PAŽLJIVO PROČITAJTE UPUTSTVA ZA UPORABU I SAČUVAJTE IH ZA DALJNJE!

Prije upotrebe proizvoda, molimo pročitajte sljedeće upute za uporabu i sačuvajte ih. Izvorni opis napisan je na mađarskom jeziku.

LED reflektor otporan na vremenske uvjete izvrstan je za osvjetljavanje zgrada i dvorišta. Lako se nosi u ruci, a dizajn na baterije osigurava maksimalnu mobilnost. Zahvaljujući nagibnom dizajnu, može se podesiti u nekoliko smjerova i lako se pomiče uz pomoć gumene ručke. Svjetlina se može podesiti u tri razine.

PUŠTANJE U RAD, UPORABA
1. Svjetiljka ne zahtijeva montažu, isporučuje se potpuno sastavljena!
2. Punite svjetiljku pomoću priloženog USB-A/USB-C kabela za punjenje. Za punjenje je potreban USB adapter od 5 V / 2 A, koji nije uključen.
3. Lampica se ne može upaliti tijekom punjenja.
4. LED diode za punjenje će treptati plavo, a zatim će ostati stalno svijetliti tijekom punjenja, što označava proces punjenja. Kada je baterija potpuno napunjena, sve 4 plave LED diode će stalno svijetliti.
5. Na napunjenoj lampi zatvorite utičnicu za punjenje gumenim poklopcem. Čvrsto pritisnite na mjesto, pazeći da gumeni poklopac čvrsto prianja na mjesto.
6. SMD LED izvor svjetlosti možete prebacivati sljedećim redoslijedom pomoću gumba na stražnjoj strani svjetiljke:
   - 6.1. Izvor svjetlosti svijetli sa 100% svjetline maks . 3000 lumena
   - 6.2. Izvor svjetlosti svijetli s otprilike 50% svjetline maks . 1500 lumena

6.3. Izvor svjetlosti svijetli s otprilike 20% svjetline maks. 600 lumena
6.4. Isključi napajanje.
7. Razina napunjenosti baterije označena je plavim LED diodama koje svijetle 5 sekundi nakon pritiska gumba (8).

ČIŠĆENJE, ODRŽAVANJE
Kako bi se osigurao optimalan rad svjetiljke, čišćenje svjetiljke može biti potrebno ovisno o stupnju onečišćenja, ali najmanje jednom mjesečno.
1. Prije čišćenja ugasite svjetlo!
2. Gumirani poklopac treba biti čvrsto zatvoren.
3. Vanjski dio svjetiljke čistite lagano vlažnom krpom. Ne koristite agresivna sredstva za čišćenje! Ne dopustite da voda uđe u svjetiljku ili na električne komponente!

PROZIRNI ZAŠTITNI POKLOPAC
Ako je zaštitni poklopac napuknut ili slomljen, više nemojte koristiti proizvod! U tom slučaju, svjetiljku je potrebno pravilno zbrinuti, kako je opisano u odjeljku ZBRINJAVANJE.

RJEŠAVANJE PROBLEMA

Fenomen problema	Moguće rješenje problema
Svjetiljka se ne pali.	Provjerite prekidač uređaja, po potrebi napunite lampu.

UPOZORENJA
- Provjerite da se uređaj nije oštetio tijekom transporta!
- Za punjenje je potreban USB adapter kapaciteta 5 V⎓ / 2 A.
- Svjetiljka se smije koristiti samo s neoštećenim zaštitnim zaslonom!
- Izvor svjetlosti u svjetiljci ne može se zamijeniti. Na kraju vijeka trajanja izvora svjetlosti, cijela svjetiljka mora se uništiti.
- Zbog kontinuiranog razvoja, tehnički podaci i dizajn mogu se promijeniti bez prethodne najave.
- Trenutni korisnički priručnik može se preuzeti s web stranice www.somogyi.hu.
- Ne odgovaramo za eventualne tiskarske pogreške i ispričavamo se ako ih ima.


Ne gledajte izravno u led svjetlost!


ODLAGANJE
Otpadnu opremu skupljajte odvojeno, ne bacajte je u kućni otpad, jer može sadržavati komponente opasne za okoliš ili ljudsko zdravlje! Rabljenu ili otpadnu opremu možete besplatno vratiti na prodajno mjesto ili bilo kojem distributeru koji prodaje opremu po prirodi i funkciji identičnu ovoj opremi. Također je možete odložiti na sabirno mjesto specijalizirano za prihvat elektroničkog otpada. Na taj način Vi štitite okoliš, svoje vlastito i zdravlje ljudi oko vas. Ako imate bilo kakvih pitanja, obratite se lokalnoj organizaciji za gospodarenje otpadom. Preuzimamo odgovornosti propisane relevantnim zakonodavstvom za proizvođača i snosimo troškove koji nastaju u vezi s njima. Informacije o gospodarenju otpadom: www.somogyi.hu

NEUTRALIZACIJA BATERIJA I AKUMULATORA
Baterije/akkulatori se ne smiju odlagati s uobičajenim kućnim otpadom. Korisnik je zakonski obvezan predati rabljene, ispražnjene baterije/akkulatore na lokalnom sabirnom mjestu ili u trgovini. To osigurava da se baterije/akkulatori odlažu na ekološki prihvatljiv način.

TEHNIČKI PODACI

punjenje:	5 V⎓ / 2 A (USB adapter nije uključen)
duljina kabela za punjenje:	100 cm
baterija:	Li-ion / 3,7 V / 6600 mAh
izvor svjetlosti:	30 W SMD LED
snaga:	maks. 30 W
svjetlina:	maks. 3000 lm
temperatura boje:	4000 K
maks . vrijeme osvjetljenja:	2 h (3000 lumena) / 4 h (1500 lumena) / 10 h (600 lumena)
vrijeme punjenja:	5 h / 2 A
IP54 znači:	Zaštićena od naslaga prašine. Zaštićena od prskajuće vode (iz svih smjerova).
radna temperatura:	-10 - +40 °C
težina:	855 g
dimenzije:	23,5 x 11,5 x 22 cm kada je sklopljeno 23,5 x 26 x 17,5 cm kada je otvoreno

home
by somogyi

FLBH30W

Producer / gyártó / výrobca / producător / proizvođač / výrobce / proizvođač:
SOMOGYI ELEKTRONIC® • H – 9027 • Győr, Gesztenyefa út 3. • **www.somogyi.hu**

Distribútor: **SOMOGYI ELEKTRONIC SLOVENSKO s. r. o.**
Ul. gen. Klapku 77, 945 01 Komárno, SK • Tel.: +421/0/35 7902400 • **www.somogyi.sk**

Distribuitor: **S.C. SOMOGYI ELEKTRONIC S.R.L.**
J12/2014/13.06.2006 C.U.I.: RO 18761195
Cluj-Napoca, județul Cluj, România, Str. Prof. Dr. Gheorghe Marinescu, nr. 2, Cod poștal: 400337
Tel.: +40 264 406 488, Fax: +40 264 406 489 • **www.somogyi.ro**

Uvoznik za SRB: **ELEMENTA d.o.o.**
Jovana Mikića 56, 24000 Subotica, Srbija • Tel:+381(0)24 686 270 • **www.elementa.rs**
Zemlja uvoza: Mađarska • Zemlja porekla: Kina • Proizvođač: Somogyi Elektronic Kft.

Uvoznik za HR: **ZED d.o.o.**
Industrijska c. 5, 10360 Sesvete, Hrvatska • Tel: +385 1 2006 148 • **www.zed.hr**
Uvoznik za BiH: **DIGITALIS d.o.o.**
M.Spahe 2A/30, 72290 Novi Travnik, BiH • Tel: +387 61 095 095 • **www.digitalis.ba**
Proizvođač: Somogyi Elektronic Kft, Gesztenyefa ut 3, 9027 Gyor, Mađarska

SOMOGYI ELEKTRONIC®
since 1981